Дата: 2016-03-16
Запрос от:
Проект:
№ предложения:
Позиция:
Контактное лицо:

Испаритель (dx) GASC RX 031.1/1-70.E

UI: 1846307P

Мощность:	2.00 kW[1]	**Хладагент:**	R404A[2]
Резерв поверхности:	0.1 %	Evaporation temp. (dew point):	-8.0 °C
Объемн. расход возд.:	1650 m³/h	Перегрев:	5.0 K
Скорость воздуха:	2.3 m/s		
Воздух на входе:	0.0 °C	Т начала конденсации:	35.0 °C
Воздух на выходе:	-2.8 °C	Т переохлаждения:	29.6 °C
Давление воздуха:	1013 mbar		

Вентиляторы (EC): 1 Шт. 1~230V 50-60Hz

Технические характеристики вент. узла:		Уровень звукового давления:	41 dB(A) в 3.0 m[3]
Скор. вращ.:	1320 min-1	Уровень звуковой мощности:	62 dB(A)
Мощность (мех./эл.):	0.05 kW/0.07 kW	Струя воздуха:	около 11 m[4]
Потребл. ток:	0.63 A[5]	Иней:	0.0 mm
ErP:	Not relevant[6]		

Общее потребл. эл. энергии: 0.07 kW

класс энергетич. эффективности: B (2014)

Корпус:	AlMg, Порошковое покрытие RAL 9003	Трубы:	Медь[7]
Площадь пов-ти:	6.3 m²	Оребрение:	Алюминий[7]
Объем труб:	1.5 l	Потери давл. в "пауке":	0.8 bar
Шаг оребрения:	7.00 mm	Выход:	18.0 * 1.00 mm
Вес (пустой):	23 kg[8]	Вход:	16.0 mm
Макс. рабочее давление:	32.0 bar	PED classification:	Art. 3, par. 3[9]
Размеры:[8]			
Длина:	964 mm		
Ширина:	580 mm		
Высота:	337 mm[8]		
Кол-во подвесок:	4		

GASC RX 031.1/1-70.E

Проект:
№ предложения:
Позиция:
Контактное лицо:

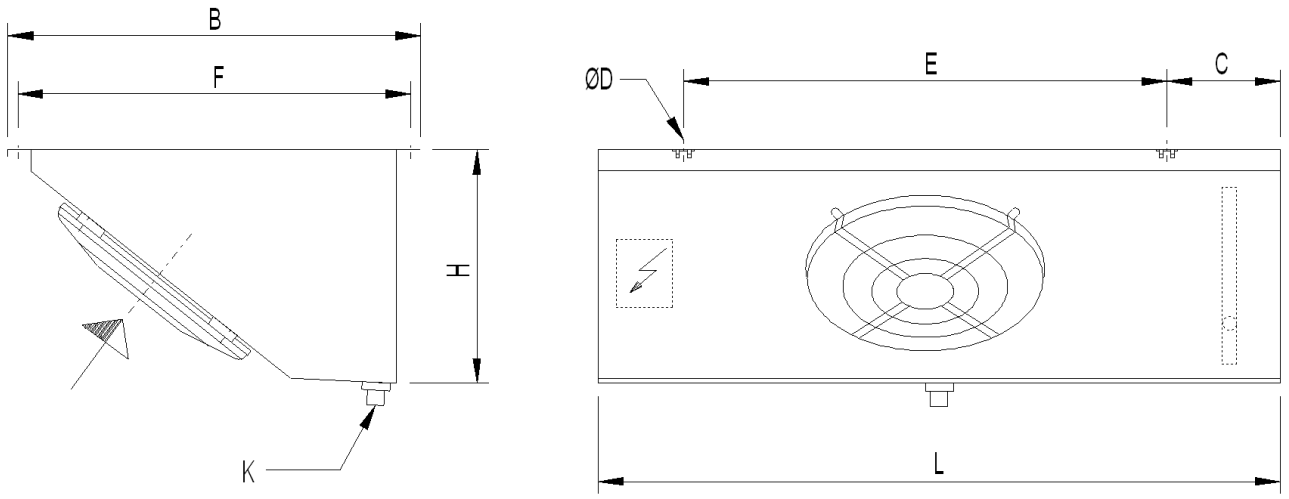

File: EMF\GASC1_UNI.emf

L	=	964 mm	B	=	580 mm	H	=	337 mm
E	=	680 mm	F	=	552 mm	C	=	160 mm
ØD	=	11 mm	K	=	G¾			

Сливной патрубок по DIN ISO 228-1 с G-резьбой (плоское уплотнение).
Внимание: схема и размеры распространяются не на все комплектующие!

Комплектующие	Шт.
Электрооттайка блока и поддона 230V-1~-0.95kW(10)	1
Подключение вентилятора через клеммную коробку	1

Important remarks / explanatory notes:

(1) Capacity according to Eurovent
(2) Группа жидкостей 2 согласно Европейским Директивам 2014/68/EU и 67/548/EWG
(3) При использовании метода охватывающей поверхности согласно норм EN 13487
(4) Расстояние, при котором скорость воздушного потока в идеальной камере составляет 0.5 m/s. Фактическая длина струи воздушного потока в холодильной камере зависит от размеров камеры и других факторов.
(5) Потребляемый ток может изменяться в зависимости от температуры воздуха и подаваемого напряжения (согласно норм VDE).
(6) This unit is equipped with fans that are not subject to Directive 2009/125/EC (ErP Directive).
(7) Необходимо проверить, годится ли Выбранный Вами материал для необходимого места установки.
(8) Размеры и вес действительны не для всех возможных вариантов! Они могут отличаться для аппаратов специальных (S-) и с опциями.
(9) Piping (DN = 16.0 mm, TSmax = 100 °C, газообразный). Final classification according to pressure equipment directive 97/23/EC during order processing.
(10) Защита предохранителем в соответствии с общей потребляемой мощностью на схеме электрических соединений, max. 25 A